Anfragevordruck

Stationär

Lichte Höhe innen I .....mm

Steigwinkel α ❍ 45° ❍ 60°

Lichtes Längenmaß innen – oben H .....mm

Stufenprofil
❍ Aluminium gerieft
❍ Aluminium Lochblech
❍ Stahl Lochblech
❍ Stahl Gitterrost

Stufenbreite B ❍ 600 mm ❍ 800 mm
❍ 1000 mm
❍ Sondermaß .....mm

Treppen-/ Podestgeländer einseitig ❍ links ❍ rechts

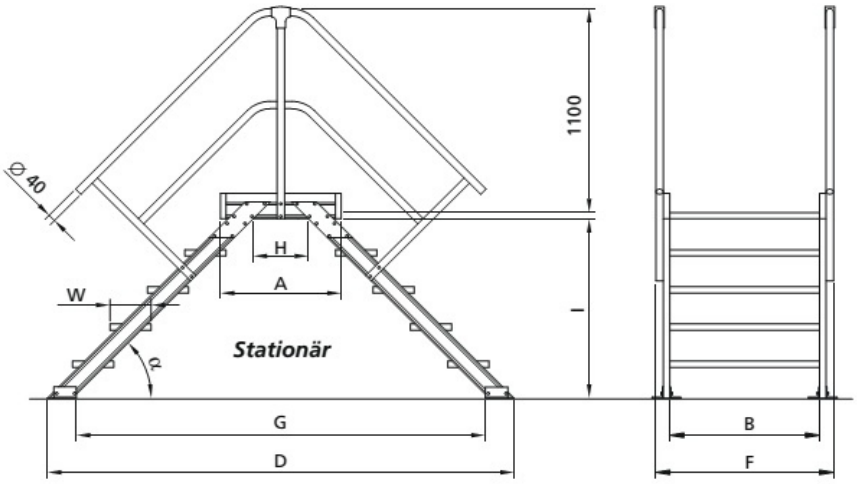

Mobil

Senkrechte Höhe E .....mm

Steigwinkel α ❍ 45° ❍ 60°

Podestlänge A .....mm

Stufenprofil
❍ Aluminium gerieft
❍ Aluminium Lochblech
❍ Stahl Lochblech
❍ Stahl Gitterrost

Stufenbreite B ❍ 600 mm ❍ 800 mm
❍ 1000 mm
❍ Sondermaß .....mm

Treppen-/ Podestgeländer einseitig ❍ links ❍ rechts

Fahrwerkbreite Fw ❍ Standard ❍ schmal (Bühnenbreite)

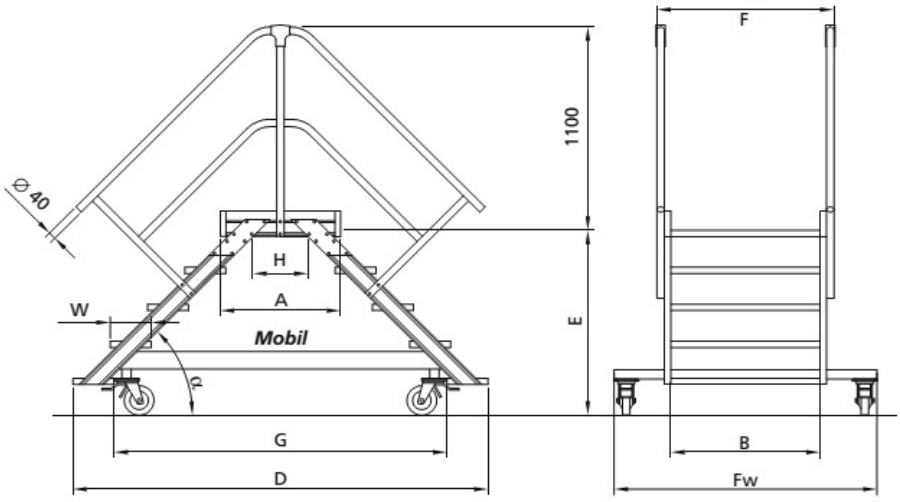

Liefertermin KW .....

weitere Anforderungen .....
.....

Kontaktdaten .....
.....
.....
.....
.....

Haben Sie Fragen?
Wir stehen Ihnen gerne von Montag bis Freitag unter der

Tel.-Nr. 0 52 21 / 5 61 21 oder 0 52 31 / 2 09 07 zur Verfügung