Steigleiter Podest klein Hymer

Artikel-Nr.: HY54040 - Stand vom: 02.05.2024 / Aenderungen vorbehalten.

Preis: 857,23 €
incl. 19% MwSt.

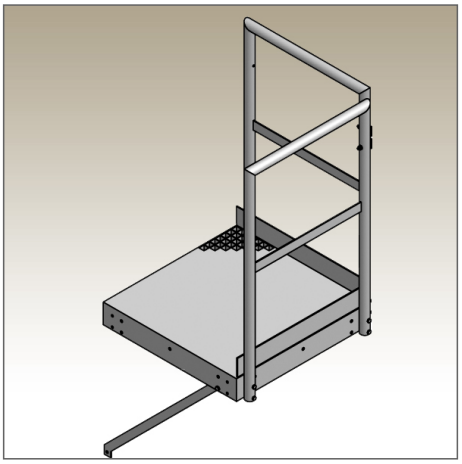

Beschreibung

-Podest aus Gitterrost, stahl verzinkt
-Geländer in Stahl verzinkt.
-Breite 800, Tiefe 800, Höhe 1100
-Kann für alle gängigen Normen verwendet werden
-Ohne Befestigungsmaterial

Details

Technische Daten

© Copyright 2024 Girse Leitern / www.girseleitern-shop.de