Preis ab: 1.121,84 €

incl. 19% MwSt.

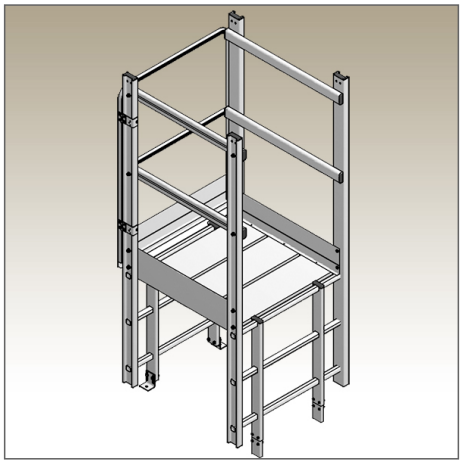

Optionen:

Übergangslänge: 725mm

Übergangslänge: 950mm
Preis: +177,27 ? incl. 19% MwSt.

Übergangslänge: 1175mm
Preis: +318,84 ? incl. 19% MwSt.

Material: Aluminum

Beschreibung

-DIN EN ISO 14122-4
Zugänge zu maschinellen Anlagen
-DIN 18799 bauliche Anlagen
-DIN 14094 Notleitern
-Leiterbreite 400mm
-Übergangsbreite 700mm
-Länge 725-1175mm
-Höhe 1180mm
-Material Aluminium

© Copyright 2024 Girse Leitern / www.girseleitern-shop.de