Layher Durchstiegsbrücke 2,85m

Artikel-Nr.: LY1242.285 - Stand vom: 05.05.2024 / Aenderungen vorbehalten.

Preis: 280,79 €
incl. 19% MwSt.

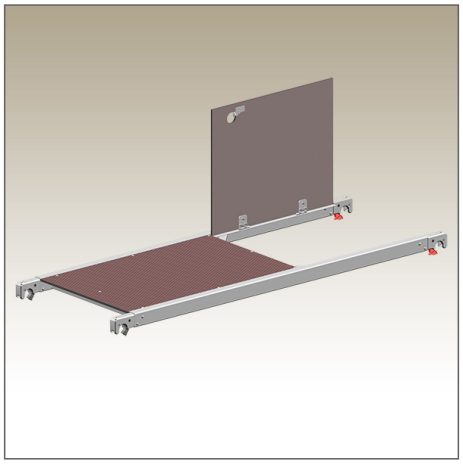

Beschreibung

Aluminium Rahmen mit Belag und Klappe aus Sperrholz (BFU 100G) mit Phenolharzbeschichtung.
Passend für Uni Standard und Uni Leicht.

Technische Daten

Länge 2,85m
Breite 0,68m
Gewicht 21,6Kg

© Copyright 2024 Girse Leitern / www.girseleitern-shop.de