Hymer SC60-SC80 Fahrgerüst Einzelteil - Bühne mit Durchstieg 1,90m

Artikel-Nr.: HY617824 - Stand vom: 05.05.2024 / Aenderungen vorbehalten.

Preis: 333,65 €
incl. 19% MwSt.

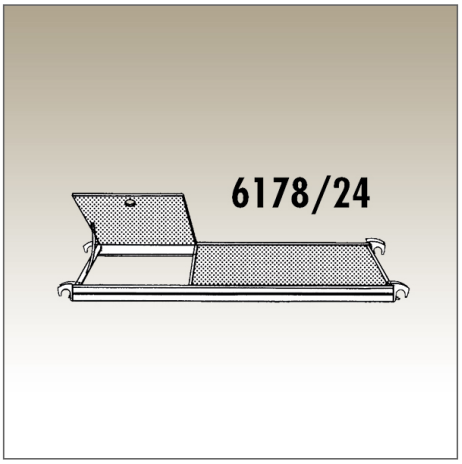

Beschreibung

Die Einhängehaken der Bühnen sind reparaturfreundlich verschraubt.
Das Einlegen der Bühnen ist auf jeder Sprossenhöhe auch bei eingehängten Diagonalen möglich. Auf einer Sprossenebene können Bühnen und Diagonalen nebeneinander eingelegt werden.
Die Durchstiegsklappen sind mit einem Gurtband als Schwenkbegrenzung ausgestattet.
Der flache Kunststoffriegel an der Durchstiegsklappe verhindert ein Hängenbleiben beim Durchsteigen und ist sowohl von oben als auch von unten leicht zu bedienen. Die Funktion ist auch bei Verschmutzung und hohen Temperaturschwankungen sichergestellt.

Details

Technische Daten

Außenabmessung 1,90 x 0,65m
Gewicht 13,5Kg

© Copyright 2024 Girse Leitern / www.girseleitern-shop.de